MODEL • MODÈLE
DFG19 / DFG19-SD
DFG24 / DFG24-SD

OWNER'S USE AND CARE GUIDE
GUIDE D'UTILISATION ET SOIN

FOR YOUR SAFETY: Read these instructions carefully before operating the unit.
POUR VOTRE SÉCURITÉ: Lire attentivement ces instructions avant d'utiliser l'appareil.

2017.01.13

CONTENTS * TABLE DES MATIÈRES

DANBY FRESH GROWER
Owner's Use and Care Guide.....1
- Electrical Requirements
- Grounding Instructions
- Safety Requirements
- Location
- Leveling Instructions
- Features
- Shelves
- Operating Instructions
- Timer Function
- Growing Tips
- Cleaning
- Frequently Asked Questions
- Warranty

DANBY FRAIS CULTIVATEUR
Guide d'utilisation at soin.....7
- Exigences électriques
- Instructions de mise à la terre
- Exigences de sécurité
- Emplacement
- Instructions de nivellement
- Caractéristiques
- Étagères
- Consignes d'utilisation
- Fonction Minuterie
- Conseils de croissance
- Nettoyage
- Questions fréquemment posées
- Garantie

TO OBTAIN WARRANTY YOU MUST PROVIDE A VALID PROOF OF PURCHASE. STAPLE YOUR RECEIPT TO THIS PAGE FOR FUTURE REFERENCE.

POUR OBTENIR LE GARANTIE, VOUS DEVEZ FOURNIR UNE PREUVE D'ACHAT VALIDE. AGRAFER VOTRE REÇU À CETTE PAGE POUR RÉFÉRENCE FUTURE.

Read and follow all safety rules and operating instructions before first use of this product.

Veuillez lire attentivement les consignes de sécurité et les instructions d'utilisation avant l'utilisation initiale de ce produit.

Important Safety Information

READ AND FOLLOW ALL SAFETY INSTRUCTIONS

IMPORTANT WARNING

An empty appliance is a very dangerous attraction to children. Remove either the gasket or door from unused appliances, or take some other action that will guarantee it harmless.

DANGER: Risk of child entrapment. Before you throw away your old appliance:

- **Take off doors.**
- **Leave the shelves in place so that children may not easily climb in.**

DON'T WAIT! DO IT NOW!

ELECTRICAL REQUIREMENTS

To avoid installation or operation difficulties, read these instructions thoroughly.

- This appliance must be grounded. Connect only to a properly grounded outlet. See "Grounding Instructions" section.
- Do not operate this appliance if it has a damaged power cord or plug.
- Never allow children to operate, play with, or crawl inside the appliance.
- Never clean appliance parts with flammable fluids. The fumes can create a fire hazard or explosion.
- Do not store or use gasoline or any other flammable vapors or liquids in the vicinity of this or any other appliance. The fumes can create a fire hazard or explosion.
- Do not splice the power cord that is equipped with this appliance.
- Keep power cord away from heated surfaces.
- Do not immerse power cord, plug or the appliance itself in water.
- Do not use this product near water for example, in a wet basement, laundry room or near a sink.
- Do not use corrosive chemicals or vapors in this appliance.
- Use this appliance only for its intended use, as described in this manual.
- Do not cover or block the fan openings on the appliance.
- This appliance is intended for household use only. Do not operate or store this appliance outdoors or in an uninsulated garage.

GROUNDING INSTRUCTIONS

This appliance is equipped with a cord having a grounding wire with a grounding plug. The plug must be plugged into an outlet that is properly installed and grounded. This appliance must be grounded. In the event of an electrical short circuit, grounding reduces the risk of electric shock by providing an escape wire for the electric current.

WARNING - Improper use of the grounding plug can result in a risk of electric shock. Consult a qualified electrician or service agent if the grounding instructions are not completely understood, or if doubt exists as to whether the appliance is properly grounded.

If the outlet is a standard two-prong wall outlet, it is your personal responsibility and obligation to have it replaced with a properly grounded three-prong wall outlet.

For best operation, plug this appliance into its own electrical outlet to prevent flickering of lights, blowing of fuse or tripping of circuit breaker

DO NOT USE AN EXTENSION CORD

Use an exclusive 115V wall outlet. Do not connect your appliance to extension cords or together with another appliance in the same wall outlet. Do not splice the cord. Do not under any circumstances cut or remove the third (ground) prong from the power cord. Do not use an adapter plug with this appliance.

SAVE THESE INSTRUCTIONS!

Important Safety Information

READ AND FOLLOW ALL SAFETY INSTRUCTIONS

SAFETY REQUIREMENTS

- This appliance is not intended for use by persons (including children) whose physical, sensory or mental capabilities may be different or reduced, or who lack experience or knowledge, unless such persons receive supervision or training to operate the appliance by a person responsible for their safety.
- Ensure that the unit is turned off and unplugged before any changes are made to the light system.
- Keep the door closed as much as possible to ensure proper temperature and moisture levels for your plants.
- Always unplug the power cord and disconnect the timer when not in use.
- Only use genuine spare parts from Danby or those that have been CSA, UL or CE approved.
- The LED light panel is not water proof. Do not spray water on the surface, sides or back of the light panel.
- Do not look directly at the LED light with the naked eye as this can cause retinal damage.
- Recommended operating temperature is between 20 ~ 30 °C (68 ~ 86 °F).
- Recommended operating humidity is below 80%.
- The LED panel cannot be exposed to corrosive materials.
- The LED panel is for indoor growing only and should not be used outdoors.
- Do not touch the surface of the light system while the power is connected as it can get hot.
- Do not use the LED panel during a thunderstorm to avoid a surge that could damage the light system.
- Do not cover shelves with aluminum foil or any other material which may prevent air circulation.

Operating Instructions

LOCATION

Select a location with a strong level floor that can support the weight of the unit and the plants grown inside.

Allow 5 inches (12.7 cm) between the back of the appliance and the wall. Allow 1 inch (2.5 cm) of space between the sides of the appliance and any adjacent walls.

Avoid direct sublight and heat. Direct sunlight may affect the acrylic coating of the appliance or the growing cycle of your plants. Nearby heat sources can overheat the unit and cause high internal temperatures that may harm your plants.

LEVELING INSTRUCTIONS

Beneath the appliance there are two leveling legs that are located on either side of the vent. It is important that your unit is level. To level the unit:

1. Move the appliance to its final location.
2. Have someone gently lean against the front of the unit to take some weight off the leveling legs.
3. Turn the leveling legs clockwise to raise the unit or counter-clockwise to lower it. Continue in this manner until the unit is level.

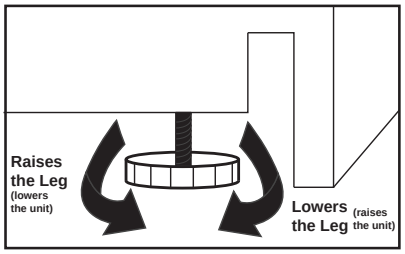

SAVE THESE INSTRUCTIONS!

Operating Instructions

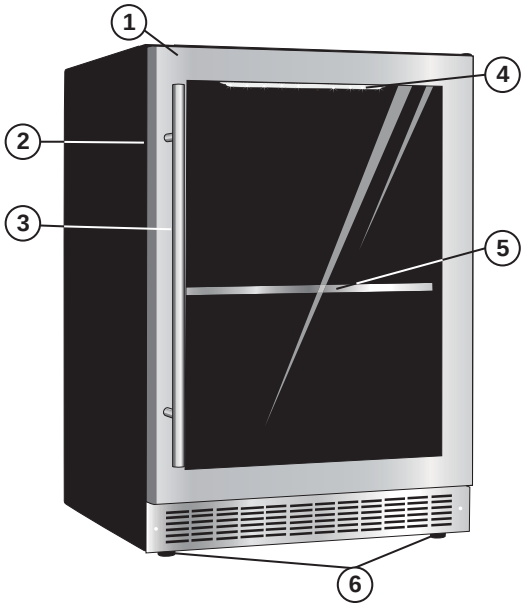

FEATURES

1. **Tempered glass door:** Used to reflect heat.
2. **Magnetic door gasket:** Tight fitting seals to ensure a good seal with the cabinet.
3. **Handle**
4. **Mars Hydro® Light system:** Not pictured. Can be set to Growth or Bloom light cycles.
5. **Shelves:** Two metal wire shelves.
6. **Leveling Legs**
7. **Fan:** Not pictured.

Note: Door swing cannot be reversed.

Note: Your appliance may look slightly different based on the cabinet that was used to build the Danby Fresh Grower.

Note: Two plastic trays are included with the unit. Place plant pots on these trays to ensure that if water leaks from the plant pots it will not leak from the unit and damage your floors.

SHELVES

Two metal wire shelves are included with the unit that can be removed and adjusted to different levels to accomodate different growing heights. Please use caution when removing a shelf as it may be unbalanced, heavy or contain residual water. Do not remove shelving without first removing everything on the shelf.

SHELVES - DGA19

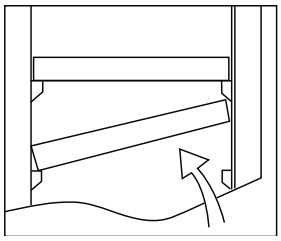

- Make sure the shelf is aligned with the lock block when taking the shelf out or putting it back into the unit.
- To remove a rack from its locked position, tilt the rack as shown and pull outward.
- To re-install, ensure the rack is resting securely on the support brackets and push the rack inward until it locks into place.

SHELVES - DGA24

To remove shelves:

- Fully extend the shelf you wish to remove.

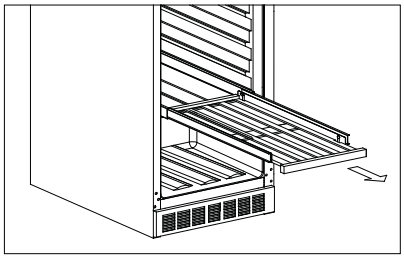

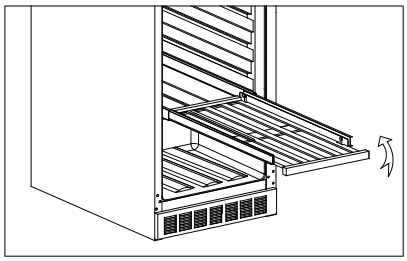

- Lift the front of the shelf up.

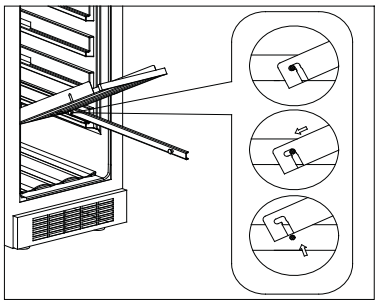

- Holding the shelf track, push the shelf in, then up to release from the rear dampers.

OPERATING INSTRUCTIONS

There is a power bar mounted in the back of the unit, inside the compressor housing. The compressor and coolant lines have been removed to make room for the power bar and electrical lines of the light and fan. The light has a standard, three-prong power cord. The fan has a bulkier, square power cord.

Plug the fan into the power bar. The fan will run continuously to ensure your plants have an adequate supply of fresh air.

Plug the timer into the power bar. See below for instructions on setting the timer.

Plug the light into the timer. The light will turn on and off based on the timer settings.

Note: Ensure the power bar is always plugged into a three-prong, grounded receptacle. Never attempt to remove or disable the grounding prong on the plug of the power bar as this could result in risk of fire or electric shock.

Timer function

The timer can be used to create a regular light and dark cycle for your plants just as they would receive outdoors. The timer will turn the light on and off as required based on the settings you choose. Keep in mind that different plants will grow best under different light cycle conditions; some need more light and some need less. We recommend checking the seed packet for information on the best light cycle to choose for your plants.

The circular face of the timer can be turned clockwise to set the current time. The current time is indicated by aligning the arrow on the timer face with the corresponding hour of the day.

Based on the type of plants you are growing, decide at which hours you would like the light to be on and off. Around the outside of the timer face are buttons which each represent 15 minutes of time. To set the time, press down each button during the time frame that you would like the light to remain on.

Ensure that you plug the timer into a three-prong grounded outlet and then plug the power cord of the grower into the timer. Ensure that the switch on the top of the timer is set to “timer on”.

You can change the hours that the light is on or off at any time by pulling up or pushing down the buttons around the outside of the timer face.

Note: The timer is equipped with a 3 prong grounded plug. Never attempt to disable or remove the third grounding prong on the timer as this could result in risk of fire or electric shock.

Operating Instructions

Growing tips

There are two switches on the LED light system which will provide different types of light depending on what stage of growth your plants are in.

The Growth setting is best used when your plants are seedlings or in the early phases of growth. When your plants are big enough to flower and bloom, turn on both the Growth and Bloom buttons to provide the full spectrum of light. The length of the growth and blooming growing cycles will vary depending on what type of plants you are growing.

In general for most herbs and vegetables, we recommend the following light cycles:

Growth cycle: 18 hours on / 6 hours off **or** 20 hours on / 4 hours off for approximately 20 to 30 days.
Bloom cycle: 12 hours on / 12 hours off for approximately 20 - 30 days.

Typically most herbs and vegetables have a maturity date between 45 - 90 days. How long your plants take to mature will vary based on what type of plants you are growing.

Note: Danby Products Ltd will accept no liability for any lost plants or weak harvests based on inappropriate use of the timer and light system.

CLEANING

- **Walls, floor, inside window and shelves -** Some water deposits and dust can be removed with a dry paper towel, others may require a damp cloth.
- **Outer Case -** It is important to keep the area clean where the door seals against the cabinet. Clean this area with a soapy cloth. Rinse with a damp cloth and let dry.
- **Door -** Wipe with a damp cloth and dry thoroughly. Some paper towels may scratch the glass on the door. Use only mild, non-abrasive detergents applied with a clean sponge or soft cloth. Rinse well with damp cloth.

Note: Do not use cleaners containing ammonia or alcohol on the appliance. Ammonia or alcohol can damage the appearance of the appliance.

FREQUENTLY ASKED QUESTIONS

1. How often do I need to water?

- The best tip for watering is to use the trays provided. Place plant pots into the tray and water by adding approximately an inch of water to the tray for the plants to soak up as needed. Try to keep as least some water in the trays at all times. Check the seed packet or plant information tag for guidance on how often to water your plants.

2. Why does the light look purple?

- The purple tint of the light is the result of a combination of colors derived from the sun's spectrum. Simple white grow lights do not provide plants with the full spectrum of light that the sun provides so the result is less healthy plants and less hearty harvests. Our ultra-efficient and advanced LED full spectrum lights cover more spectrum than any other grow lights. The combination of the reds and blues among other colors create the purplish color.

3. There is no power to the unit.

- Ensure that there are no blown fuses or tripped circuit breakers in your home. Ensure that the power plug is fully inserted into the outlet. Unplug the unit, wait 2 minutes and then plug it back in.

Should you have any questions or concerns about the functioning of your unit that is not described above, please call our **Toll Free Number: 1-800-263-2629** for assistance. The call centre is available Monday to Thursday 8:30 am - 6:00 pm Eastern Standard Time and Friday 8:30 am - 4:00 pm EST.

LIMITED IN-HOME APPLIANCE WARRANTY

This quality product is warranted to be free from manufacturer's defects in material and workmanship, provided that the unit is used under the normal operating conditions intended by the manufacturer.
This warranty is available only to the person to whom the unit was originally sold by Danby Products Limited (Canada) or Danby Products Inc. (U.S.A.) (hereafter "Danby") or by an authorized distributor of Danby, and is non-transferable.

TERMS OF WARRANTY

Plastic parts, are warranted for thirty (30) days only from purchase date, with no extensions provided.

18 months — During the first eighteen (18) months, any functional parts of this product found to be defective, will be repaired or replaced, at warrantor's option, at no charge to the ORIGINAL purchaser.

To obtain service — Danby reserves the right to limit the boundaries of "In Home Service" to the proximity of an Authorized Service Depot. Any appliance requiring service outside the limited boundaries of "In Home Service" ,it will be the consumer's responsibility to transport the appliance (at their own expense) to the original retailer (point of purchase) or a service depot for repair. See "Boundaries of In Home Service" below. Contact your dealer from whom your unit was purchased, or contact your nearest authorized Danby service depot, where service must be performed by a qualified service technician. If service is performed on the units by anyone other than an authorized service depot, or the unit is used for commercial application, all obligations of Danby under this warranty shall be void.

Boundaries of in-home service — If the appliance is installed in a location that is 100 kilometres (62 miles) or more from the nearest service centre your unit must be delivered to the nearest authorized Danby Service Depot, as service must only be performed by a technician qualified and certified for warranty service by Danby. Transportation charges to and from the service location are not protected by this warranty and are the responsibility of the purchaser.

Nothing within this warranty shall imply that Danby will be responsible or liable for any spoilage or damage to food or other contents of this appliance, whether due to any defect of the appliance, or its use, whether proper or improper.

EXCLUSIONS

Save as herein provided, by Danby, there are no other warranties, conditions, representations or guarantees, express or implied, made or intended by Danby or its authorized distributors and all other warranties, conditions, representations or guarantees, including any warranties, conditions, representations or guarantees under any Sale of Goods Act or like legislation or statute is hereby expressly excluded. Save as herein provided, Danby shall not be responsible for any damages to persons or property, including the unit itself, howsoever caused or any consequential damages arising from the malfunction of the unit and by the purchase of the unit, the purchaser does hereby agree to indemnify and hold harmless Danby from any claim for damages to persons or property caused by the unit.

GENERAL PROVISIONS

No warranty or insurance herein contained or set out shall apply when damage or repair is caused by any of the following:
1) Power failure.
2) Damage in transit or when moving the appliance.
3) Improper power supply such as low voltage, defective house wiring or inadequate fuses.
4) Accident, alteration, abuse or misuse of the appliance such as inadequate air circulation in the room or abnormal operating conditions (extremely high or low room temperature).
5) Use for commercial or industrial purposes (i.e., If the appliance is not installed in a domestic residence).
6) Fire, water damage, theft, war, riot, hostility, acts of God such as hurricanes, floods etc.
7) Service calls resulting in customer education.
8) Improper Installation (i.e., building-in of a free standing appliance or using an appliance outdoors that is not approved for outdoor application). Proof of purchase date will be required for warranty claims; so, please retain bills of sale. In the event warranty service is required, present this document to our AUTHORIZED SERVICE DEPOT.

Warranty Service
In-home

Danby Products Limited
PO Box 1778, Guelph, Ontario, Canada N1H 6Z9
Telephone: (519) 837-0920 FAX: (519) 837-0449

1-800-263-2629
07/14

Danby Products Inc.
PO Box 669, Findlay, Ohio, U.S.A. 45840
Telephone: (419) 425-8627 FAX: (419) 425-8629

Consignes de sécurité importantes

PRENDRE CONNAISSANCE DE TOUTES LES INFORMATIONS RELATIVES À LA SÉCURITÉ AVANT D'UTILISER LE PRODUIT

AVERTISSEMENT IMPORTANT!

Un appareil vide peut représenter un attrait dangereux aux enfants. Retirer le joint d'étanchéité, les loquets, les couvercles ou portes des appareils ménagers inutilisés, ou prenez d'autres mesures qui assureront que l'appareil ne posera aucun danger.

DANGER : Risque de piéger un enfant. Avant de mettre votre vieux appareil au rebut :

- **Enlever les portes.**
- **Laisser les tablettes en place afin que les enfants ne puissent pas facilement y entrer.**

N'ATTENDEZ PAS! FAITES-LE IMMÉDIATEMENT!

CONDITIONS ÉLECTRIQUES

Pour éviter les difficultés d'installation / du fonctionnement, veuillez lire ces instructions soigneusement.

- Cet appareil doit être mis à la terre. Branchez le seulement dans une prise correctement mise à la terre. Référez-vous au chapitre "Instructions de mise à la terre" ci-dessus.
- Ne faites pas fonctionner cet appareil s'il a un cordon ou fiche électrique endommagé, s'il ne fonctionne pas correctement, ou si l'appareil a été endommagé ou échappé.
- Ne permettez jamais à un enfant de faire fonctionner l'appareil, de jouer avec ou de ramper à l'intérieur.
- Ne nettoyez jamais de pièces de l'appareil avec un liquide inflammable. Les vapeurs peuvent constituer un risque d'incendie ou provoquer une explosion.
- N'entreposez et n'utilisez pas d'essence ou d'autres liquides ou vapeurs inflammables à proximité de cet appareil ou de tout autre appareil. Les vapeurs peuvent constituer un risque d'incendie ou provoquer une explosion.
- Gardez le cordon électrique éloigné des sources de chaleur. N'épissez pas le cordon électrique.
- Do not splice the power cord that is equipped with this appliance.
- N'immersez pas le cordon ou sa fiche dans aucun liquide.
- Ne pas utiliser ce produit près de l'eau, par exemple, dans un sous-sol humide, une buanderie ou près d'un évier.
- N'utilisez pas de produits chimiques ou vapeurs corrosives dans/près de cet appareil.
- N'utilisez cet appareil que pour les fins aux quelles il est conçu comme indiqué dans ce guide.
- Ne recouvrez pas ou n'obstruez aucune ouverture de l'appareil.
- Cet appareil est conçu pour un usage domestique à l'intérieur seulement. N'entreposez ni n'utilisez pas cet appareil à l'extérieur.

MISE À LA TERRE

Cet appareil doit être mis à la terre. Dans l'éventualité d'un court-circuit, la mise à la terre procure un chemin direct contournement du courant pour prévenir l'électrocution des manipulateurs de l'appareil.L'appareil est muni d'un cordon électrique comprenant un fil de mise à la terre et une fiche de terre. Branchez la fiche dans une prise de courant correctement installée et mise à la terre.

AVERTISSEMENT - Une fiche de mise à la terre mal branchée peut entraîner un risque d'incendie, de choc électrique ou de blessures aux personnes qui utilisent l'appareil. Si vous n'êtes pas certain que l'appareil est correctement mis à la terre, consultez un préposé du service qualifié.

Si la prise murale est un prise à 2 branches, c'est votre obligation, et la responsabilité vous en incombe, de la faire remplacer par une prise à trois branches adéquatement mise à la terre.

Pour un meilleur rendement et pour éviter que les ampoules d'éclairage de la résidence soient affectées d'un affaissement de tension, ou que le fusible ou disjoncteur du circuit ne grille ou ne se déclenche, dédiez un circuit individuel d'alimentation à la machine à glaçons.

N'UTILISEZ JAMAIS DE FIL DE RALLONGE

Brancher l'appareil à son propre curcuit de 115V. N'utilisez pas de rallonge électrique pour brancher votre appareil. Ne branchez pas l'appareil à une prise femelle multiple qui sera également utilisée pour d'autres appareils électriques. N'épissez pas le cordon électrique. N'utilisez pas d'adaptateur de fiche avec cet appareil. N'utilisez pas de cordon de rallonge avec cet appareil.

GARDER CES INSTRUCTIONS!

Consignes de sécurité importantes

PRENDRE CONNAISSANCE DE TOUTES LES INFORMATIONS RELATIVES À LA SÉCURITÉ AVANT D'UTILISER LE PRODUIT

EXIGENCES DE SÉCURITÉ

- Cet appareil n'est pas destiné à être utilisé par des personnes (y compris des enfants) dont les capacités physiques, sensorielles ou mentales peuvent être différentes ou réduites, ou qui manquent d'expérience ou de connaissances, sauf si ces personnes reçoivent une supervision ou une formation pour faire fonctionner l'appareil par une personne responsable de leur sécurité.
- Assurez-vous que l'appareil est éteint et débranché avant d'apporter des modifications au système d'éclairage.
- Gardez la porte fermée autant que possible pour assurer la température et l'humidité appropriés pour vos plantes.
- Toujours débrancher le cordon d'alimentation et débrancher la minuterie quand elle n'est pas utilisée.
- N'utilisez que des pièces de rechange originales de Danby ou celles qui ont été homologuées CSA, UL ou CE.
- Le panneau de lumière LED n'est pas étanche à l'eau. Ne vaporisez pas d'eau sur la surface, les côtés ou l'arrière du panneau d'éclairage.
- Ne regardez pas directement la lumière LED à l'œil nu car cela peut causer des dommages à la rétine.
- La température de fonctionnement recommandée est entre 20 ~ 30 ° C (68 ~ 86 ° F).
- L'humidité de fonctionnement recommandée est inférieure à 80%.
- Le panneau LED ne peut pas être exposé à des matières corrosives.
- Le panneau de LED est pour la croissance intérieure seulement et ne devrait pas être employé dehors.
- Ne touchez pas la surface du système d'éclairage lorsque l'alimentation est connectée car elle peut devenir chaude.
- N'utilisez pas le panneau DEL pendant un orage pour éviter une surtension qui pourrait endommager le système d'éclairage.
- Ne pas couvrir les tablettes avec un papier d'alluminium ou tout autre matériel qui pourrait prévenir la circulation de l'air.

Consignes d'utilisation

EMPLACEMENT

Select a location with a strong level floor that can support the weight of the unit and the plants grown inside.

Allow 5 inches (12.7 cm) between the back of the appliance and the wall. Allow 1 inch (2.5 cm) of space between the sides of the appliance and any adjacent walls.

Avoid direct sublight and heat. Direct sunlight may affect the acrylic coating of the appliance or the growing cycle of your plants. Nearby heat sources can overheat the unit and cause high internal temperatures that may harm your plants.

INSTRUCTIONS DE NIVEAU

Sous l'appareil il ya deux jambes de nivellement qui sont situé de chaque côté de l'évent. Il est important que votre appareil soit de niveau. Pour niveler l'unité:

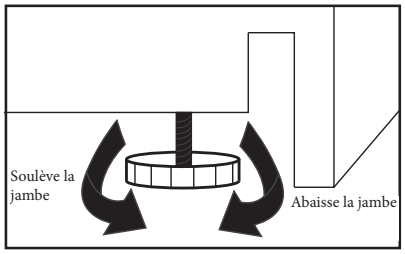

1. Déplacez l'appareil à son emplacement final.
2. Demandez à quelqu'un de s'appuyer légèrement contre l'avant du l'appareil pour prendre un peu de poids sur les jambes de nivellement.
3. Tournez les pieds de nivellement dans le sens des aiguilles d'une montre pour soulever l'appareil ou dans le sens inverse des aiguilles d'une montre pour l'abaisser. Continuez de cette manière jusqu'à ce que l'appareil soit à niveau.

GARDER CES INSTRUCTIONS!

Consignes d'utilisation

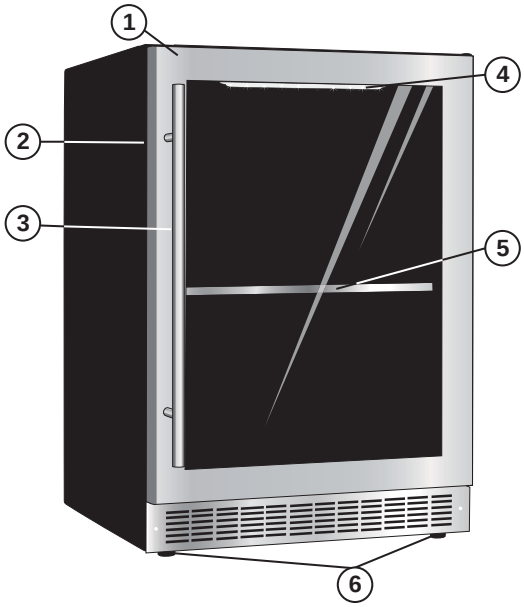

CARACTÉRISTIQUES

1. **Porte en verre trempé:** Utilisé pour refléter la chaleur.
2. **Joint de porte magnétique: J**oints de serrage serrés pour assurer un bon joint d'étanchéité avec l'armoire.
3. **Poignée.**
4. **Mars Hydro® Light system:** Non représenté. Peut être réglé sur les cycles de Growth ou Bloom.
5. **Étagères:** Deux étagères métalliques.
6. **Jambes de nivellement.**
7. **Ventilateur:** Non représenté.

Remarque: Le pivotement de la porte ne peut pas être inversé.
Remarque: Votre appareil peut avoir une apparence légèrement différente selon l'armoire utilisée pour construire le Danby Fresh Grower.
Remarque: Deux bacs en plastique sont fournis avec l'appareil. Placer des pots de plantes sur ces plateaux pour s'assurer que si les fuites d'eau des pots de la plante il ne fuira pas de l'unité et endommager vos planchers.

ÉTAGÈRES

Deux étagères en fil métallique sont inclus avec l'unité qui peut être retiré et ajusté à différents niveaux pour s'adapter à différentes hauteurs de croissance. Veuillez faire preuve de prudence lorsque vous retirez une étagère car elle peut être déséquilibrée, lourde ou contenir de l'eau résiduelle. Ne retirez pas les étagères sans enlever tout sur l'étagère.

ÉTAGÈRES - DGA19

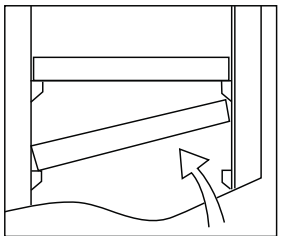

- Assurez-vous que l'étagère est alignée avec le bloc de verrouillage lorsque vous sortez l'étagère ou que vous le remettez dans l'unité.
- Pour retirer un rack de sa position verrouillée, inclinez la crémaillère comme indiqué et tirez vers l'extérieur.
- Pour le réinstaller, assurez-vous que le rack repose solidement sur les supports et poussez la grille vers l'intérieur jusqu'à ce qu'elle s'enclenche.

ÉTAGÈRES - DGA24

Pour retirer les étagères:

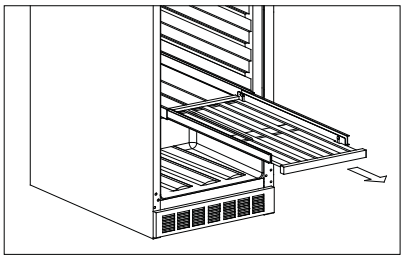

- Étirez complètement l'étagère que vous souhaitez retirer.

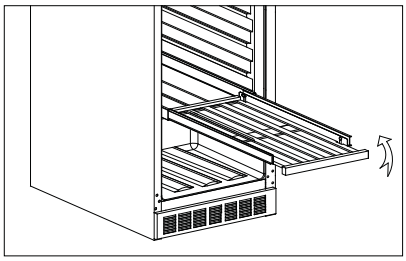

- Soulevez l'avant de l'étagère.

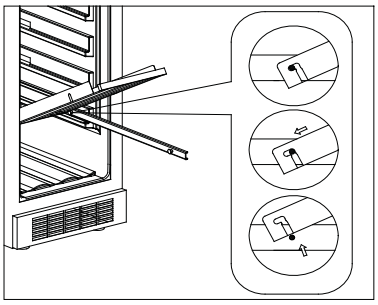

- Tenir la traverse de l'étagère, poussez l'étagère dans, puis vers le haut pour libérer des amortisseurs arrière.

Consignes d’utilisation

CONSIGNES D’UTILISATION

Il ya une barre de puissance montée à l’arrière de l’unité, à l’intérieur du boîtier du compresseur. Les lignes du compresseur et du liquide de refroidissement ont été retirées pour laisser place à la barre d’alimentation et aux lignes électriques de la lumière et du ventilateur. Le luminaire est équipé d’un cordon d’alimentation standard à trois broches. Le ventilateur possède un cordon d’alimentation plus encombrant et carré.

Branchez le ventilateur dans la barre d’alimentation. Le ventilateur fonctionnera continuellement pour s’assurer que vos plantes disposent d’une quantité suffisante d’air frais.

Branchez la minuterie dans la barre d’alimentation. Reportez-vous aux instructions ci-dessous pour régler le minuteur.

Branchez la lampe dans la minuterie. Le voyant s’allume et s’éteint en fonction des réglages de la minuterie.

Remarque: Assurez-vous que la barre d’alimentation est toujours branchée dans une prise triphasée mise à la terre. N’essayez jamais de retirer ou de désactiver la broche de mise à la terre de la fiche de la barre d’alimentation.

Fonction minuterie

Le minuteur peut être utilisé pour créer un cycle régulier de lumière et de noir pour vos plantes tout comme ils recevraient en plein air. La minuterie allume et éteint la lumière et / ou le ventilateur selon les réglages que vous choisissez. Gardez à l’esprit que les différentes plantes se développeront mieux dans différentes conditions de cycle de lumière; Certains ont besoin de plus de lumière et certains ont besoin de moins. Nous recommandons de vérifier le paquet de semences pour obtenir des informations sur le meilleur cycle de lumière à choisir pour vos plantes.

La face circulaire de la minuterie peut être tournée dans le sens horaire pour régler l’heure actuelle. L’heure actuelle est indiquée en alignant la flèche sur la face de la minuterie avec l’heure correspondante de la journée.

En fonction du type de plantes que vous cultivez, décidez à quelles heures vous souhaitez que la lumière soit sur et hors tension. Autour de l’extérieur du visage minuterie sont des boutons qui représentent chacun 15 minutes de temps. Pour régler l’heure, appuyez sur chaque bouton pendant la durée que vous souhaitez que la lumière reste allumée.

Assurez-vous que vous branchez la minuterie dans une prise à trois broches mise à la terre, puis branchez le cordon d’alimentation du producteur dans la minuterie. Assurez-vous que le commutateur sur le haut de la minuterie est réglé sur “minuterie activée”.

Vous pouvez modifier les heures auxquelles la lumière est allumée ou éteinte à tout moment en tirant vers le haut ou en poussant vers le bas les boutons autour de l’extérieur de la face de la minuterie.

Remarque: La minuterie est équipée d’une fiche à trois broches mise à la terre. N’essayez jamais de désactiver ou de retirer la troisième broche de mise à la terre car cela pourrait entraîner un incendie ou un choc électrique.

Consignes d'utilisation

Conseils de croissance

Il ya deux commutateurs sur le système de lumière LED qui fournira différents types de lumière en fonction de ce stade de croissance de vos plantes sont en.

Le paramètre de croissance est mieux utilisé lorsque vos plantes sont des semis ou dans les premières phases de la croissance. Lorsque vos plantes sont assez grandes pour fleurir et fleurir, allumez les boutons de croissance et Bloom pour fournir le spectre complet de la lumière. La durée des cycles de croissance et de floraison varie selon le type de plantes que vous cultivez.

En général, pour la plupart des herbes et des légumes, nous recommandons les cycles de lumière suivants:

Cycle de croissance: 18 heures sur / 6 heures de repos ou 20 heures sur / 4 heures de repos pour environ 20 à 30 jours.
Bloom cycle: 12 heures sur / 12 heures de repos pour environ 20 - 30 jours.

Typiquement, la plupart des herbes et des légumes ont une date d'échéance entre 45 et 90 jours. Combien de temps vos plantes prennent à maturité variera en fonction du type de plantes que vous cultivez.
Remarque: Danby Products Ltd n'accepte aucune responsabilité pour les plantes perdues ou les moindres récoltes en raison de l'utilisation inappropriée du système de minuterie et d'éclairage.

NETTOYAGE

- **Parois, plancher, intérieur de la visière et tablettes -** Certaines éclaboussures d'eau et poussières peuvent être essuyées avec des essuie-tout. D'autres taches peuvent nécessiter un linge humide.
- **Extérieur de l'armoire -** Il est important de garder la région de scellement de la porte sur l'armoire propre. Nettoyez avec un tissu savonneux, rincez le région et puis séchez.
- **Surface du porte -** N'utilisez que des détergents doux, non abrasifs, appliqués avec une éponge propre ou un chiffon doux. Rincez abondamment.

Remarque : N'utilisez pas de produits nettoyants comprenant de l'ammoniaque ou de l'alcool sur l'appareil. L'ammoniaque ou l'alcool peuvent altérer le fini de l'appareil.

QUESTIONS FRÉQUEMMENT POSÉES

1. **Combien de fois dois-je arroser?**
- Le meilleur conseil pour l'arrosage est d'utiliser les plateaux fournis. Placer les pots de plantes dans le plateau et l'eau en ajoutant environ un pouce d'eau au plateau pour les plantes de s'imprégner au besoin. Essayez de garder au moins un peu d'eau dans les plateaux en tout temps. Vérifiez le paquet de graines ou l'étiquette d'information de plante pour des conseils sur la fréquence à l'eau de vos plantes.

2. **Pourquoi la lumière paraît-elle** violacée**?**
- La teinte pourpre de la lumière est le résultat d'une combinaison de couleurs dérivées du spectre du soleil. Les lumières simplement blancs ne fournissent pas les plantes avec le spectre complet de la lumière que le soleil fournit. Donc, le résultat est moins de plantes saines et les récoltes moins copieux. Nos lumières ultra-efficaces et avancés à spectre complet couvrent plus de spectre que les autres. La combinaison des rouges et bleus entre autres couleurs créent la couleur violacée.

3. **Il n'y a pas de courant sur l'appareil.**
- Assurez-vous qu'il n'y a pas de fusibles grillés ou défectueux dans votre maison. Assurez-vous que la fiche d'alimentation est complètement insérée dans la prise. Débranchez l'appareil, attendez 2 minutes, puis rebranchez-le.

Si vous avez des questions ou des préoccupations au sujet du fonctionnement de votre unité qui ne sont pas décrites ci-dessus, veuillez appeler notre numéro sans frais 1-800-263-2629 pour obtenir de l'aide. Le centre d'appel est disponible du lundi au jeudi de 8 h 30 à 18 h, heure normale de l'Est et le vendredi de 8 h 30 à 16 h HNE.

GARANTIE LIMITÉE SUR APPAREIL ÉLECTROMÉNAGER À DOMICILE

Cet appareil de qualité est garanti exempt de tout vice de matière première et de fabrication, s'il est utilisé dans les conditions normales recommandées par le fabricant.
Cette garantie n'est offerte qu'à l'acheteur initial de l'appareil vendu par Danby Products Limited (Canada) ou Danby Products Inc. (E.- U.A.) (ci-après « Danby ») ou par l'un des ses distributeurs agréés et elle ne peut être transférée.

CONDITIONS

Les pièces en plastique sont garanties pendant trente (30) jours seulement à partir de la date de l'achat, sans aucune prolongation prévue.

Premiers 18 mois — Pendant les premiers dix-huit (18) mois, toutes les pièces fonctionnelles de ce produit qui s'avèrent défectueuses seront réparées ou remplacées, selon le choix du garant, sans frais à l'acheteur INITIAL.

Pour bénéficier du service — Le client sera responsable pour le transport et tous les frais d'expédition de tout appareil exigeant le service au dépot de service autorisé le plus proche. S'adresser au détaillant qui a vendu l'appareil, ou à la station technique agréée de service la plus proche, où les réparations doivent être effectuées par un technicien qualifié. Si les réparations sont effectuées par quiconque autre que la station de service agréée où à des fins commerciales, toutes les obligations de Danby en vertu de cette garantie seront annulées.

Limites de l'entretien à domicile — Si l'appareil est installé à plus de 100 kilomètres (62 milles) du centre de service le plus proche, il doit être livré à l'atelier de réparation autorisé par Danby le plus proche, car l'entretien doit uniquement être réalisé par un technicien qualifié et certifié pour effectuer un entretien couvert par la garantie de Danby. Les frais de transport entre votre domicile et le lieu de l'entretien ne sont pas couverts par la présente garantie et doivent être acquittés par l'acheteur.

Aucune partie de la garantie ne prévoit implicitement que le fabricant sera tenu responsable des dommages subis par les aliments ou d'autres types de contenu, qu'ils soient causés par la défectuosité de l'appareil ou par son usage adéquat ou inadéquat.

EXCLUSIONS

En vertu de la présente, il n'existe aucune autre garantie, condition ou représentation, qu'elle soit exprimée ou tacite, de façon manifeste ou intentionnelle, par Danby ou ses distributeurs agréés. De même, sont exclues toutes les autres garanties, conditions ou représentations, y compris les garanties, conditions ou représentations en vertu de toute loi régissant la vente de produits ou de toute autre législation ou règlement semblables. En vertu de la présente, Danby ne peut être tenue responsable en cas de blessures corporelles ou des dégâts matériels, y compris à l'appareil, quelle qu'en soit les causes. Danby ne peut pas être tenue responsable des dommages indirects dus au fonctionnement défectueux de l'appareil. En achetant l'appareil, l'acheteur accepte de mettre à couvert et de dégager Danby de toute responsabilité en cas de réclamation pour toute blessure corporelle ou tout dégât matériel causé par cet appareil.

CONDITIONS GÉNÉRALES

La garantie ou assurance ci-dessus ne s'applique pas si les dégâts ou réparations sont dus aux cas suivants :
1) Panne de courant.
2) Dommage subis pendant le transport ou le déplacement de l'appareil.
3) Alimentation électrique incorrecte (tension faible, câblage défectueux, fusibles incorrects).
4) Accident, modification, emploi abusif ou incorrect de l'appareil tel qu'une circulation d'air inadéquate dans la pièce ou des conditions de fonctionnement anormales (température extrêmement élevée ou basse).
5) Utilisation dans un but commercial ou industriel (à savoir, si l'appareil n'est pas installé dans un domicile résidentiel).
6) Incendie, dommages causés par l'eau, vol, guerre, émeute, hostilités, cas de force majeure (ouragan, inondation, etc.).
7) Visites d'un technicien pour expliquer le fonctionnement de l'appareil au propriétaire.
8) Installation inappropriée (par exemple, encastrement d'un appareil autoportant, ou utilisation extérieure d'un appareil non conçu à cet effet). Une preuve d'achat doit être présentée pour toute demande de réparation sous garantie. Prière de garder le reçu. Pour faire honorer la garantie, présenter ce document à la station technique agréée ou s'adresser à :

Service sous garantie
Service au domicile

Danby Products Limited
PO Box 1778, Guelph, Ontario, Canada N1H 6Z9
Téléphone : (519) 837-0920 Télécopieur: (519) 837-0449

1-800-263-2629

Danby Products Inc.
PO Box 669, Findlay, Ohio, U.S.A. 45840
Téléphone: (419) 425-8627 Télécopieur: (419) 425-8629

03/14

NOTES / REMARQUES :

Tel: 1-800-26-Danby
(1-800-263-2629)

Danby Products Limited, Guelph, Ontario, Canada N1H 6Z9
Danby Products Inc. Findlay, Ohio, U.S.A. 45840

Printed in Canada
Imprimé au Canada